ЖКУИ.672233.100-999 ГЧ

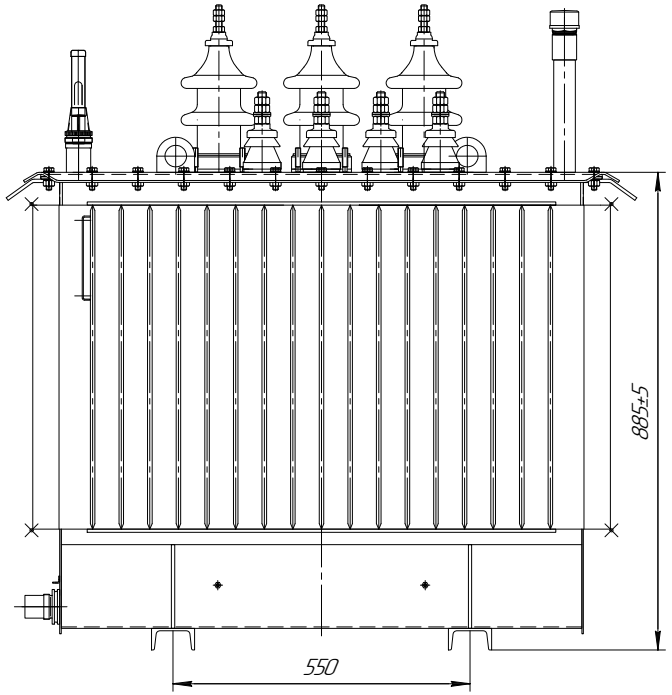

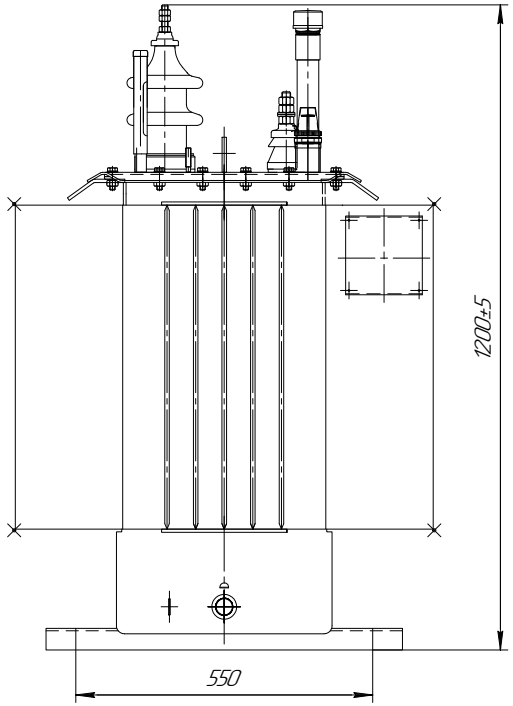

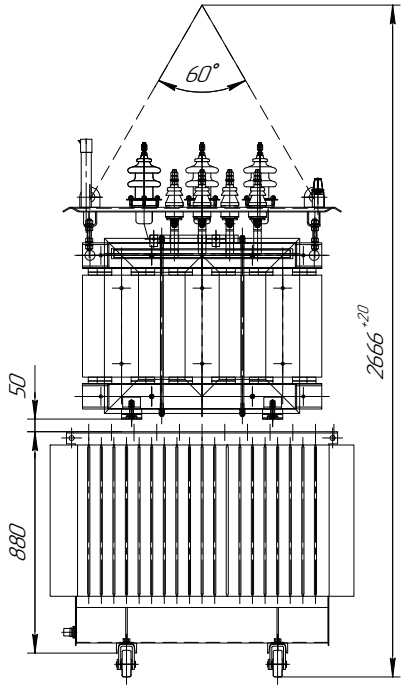

Подъем трансформатора

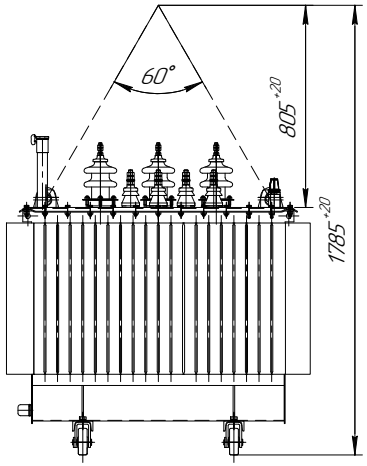

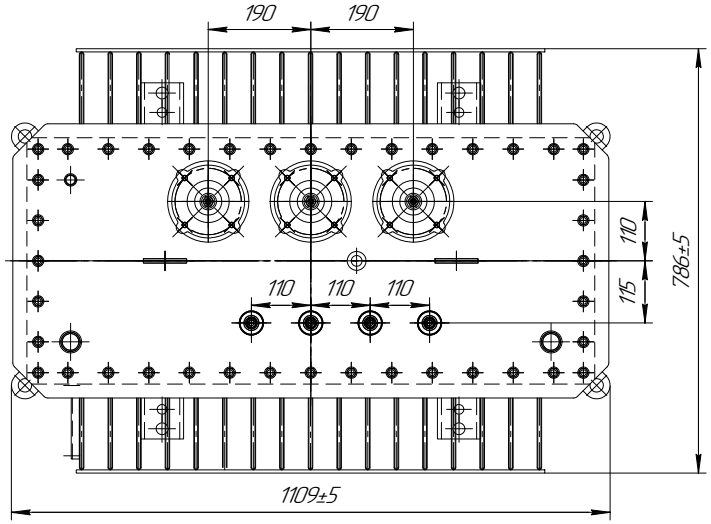

Ширина колеи катков при продольном и поперечном перемещении трансформатора

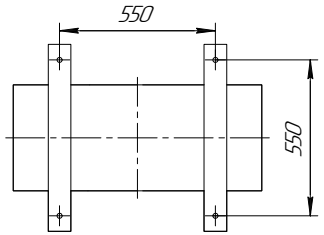

Колея для поперечного перемещения

Колея для продольного перемещения

Наименование	Масса, кг
Масло трансформатора	185
Полная масса трансформатора	865

1. Размеры для справок
2. ВНИМАНИЕ! Активная часть связана с крышкой. Подъем активной части производить за пластины, расположенные на крышке.
3. Трансформатор поставляется заводом с запломбированными пробками для взятия пробы и слива масла и крышкой трансформатора.
4. Знак строповки и центр масс выполнить по ГОСТ 14.192.

Шпилька ввода ВН

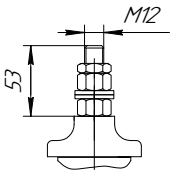

Шпилька ввода НН

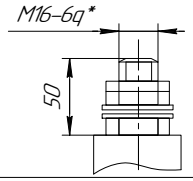

Крюк для подъема

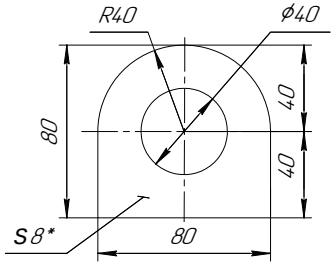

Транспортный ролик

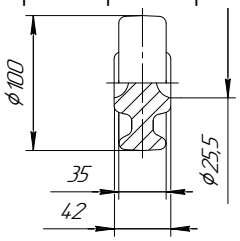

					ЖКУИ.672233.100-999 ГЧ			
Изм.	Лист	№ докум.	Подп.	Дата	Трансформатор Габаритный чертеж	Лит.	Масса	Масштаб
Разраб.		Амиров				А	См.табл.	1:7
Пров.						Лист	Листов 1	
Т.контр.								
Н.контр.					ТМГ-250 Х1К1	АО "КТЗ"		
Утв.								

Копировал

Формат А2

Перв. примен.

Справ. № ГЧ ТМГ-250 ХЖ1

Подп. и дата

Инв. № дубл.

Взам. инв. №

Подп. и дата

Инв. № подл.